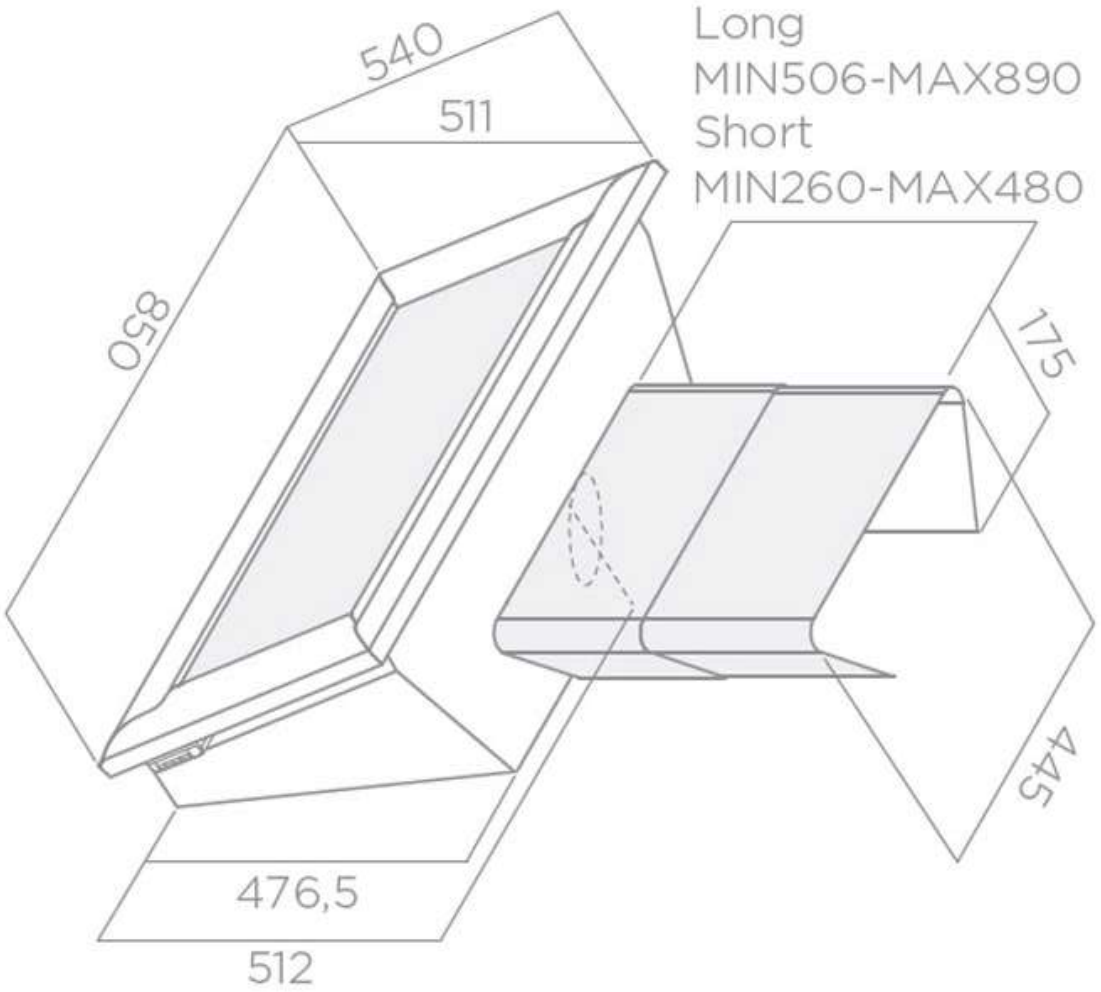
540
511
850
476,5
512
Long
MIN506-MAX890
Short
MIN260-MAX480
175
445